POSITAL
FRABA

附件

32400155 - Clamp Disc w/ Centred Hole-4pcs

一般数据

介绍	夹紧盘可以实现编码器方便的安装。通过使用夹紧盘来对编码器进行零位调整，也非常简单。您只需要松开夹紧盘，编码器就可以顺着自身轴的方向旋转，在调整期间，我们需要将联轴器与编码器轴上紧。编码器的零位就可以非常方便地在一圈内找到零点位置。尤其是在安装多圈绝对值编码器前，我们会建议大家对编码器进行这样的零位初调。
材料	铝

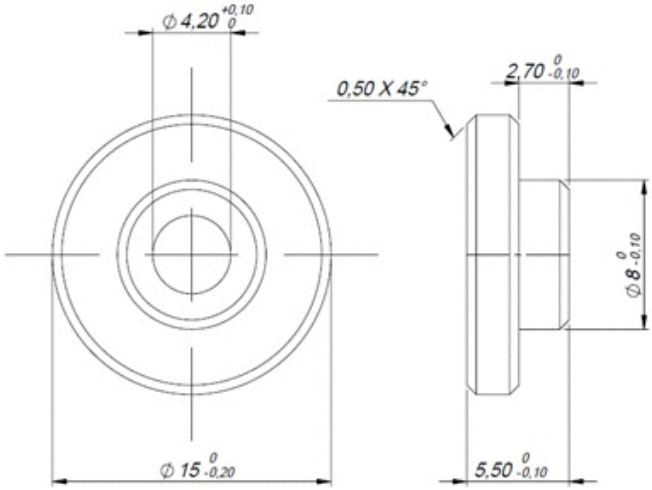

联系

Contact Us

所有尺寸均为[英寸]毫米。此信息和图纸的目的旨在于一般性的介绍。请参阅“下载”部分技术图纸进行了解。© 弗瑞柏 FRABA B.V. 版权所有。对于技术性误差或疏漏，我们不承担责任。产品规格的变更恕不另行通知。