POSITAL
FRABA

附件

10011679 - Clamping Ring V12

一般数据

介绍	夹紧环是用来将被测的旋转轴与空心轴编码器的孔机械锁紧
法兰设计	盲孔
材料	铝

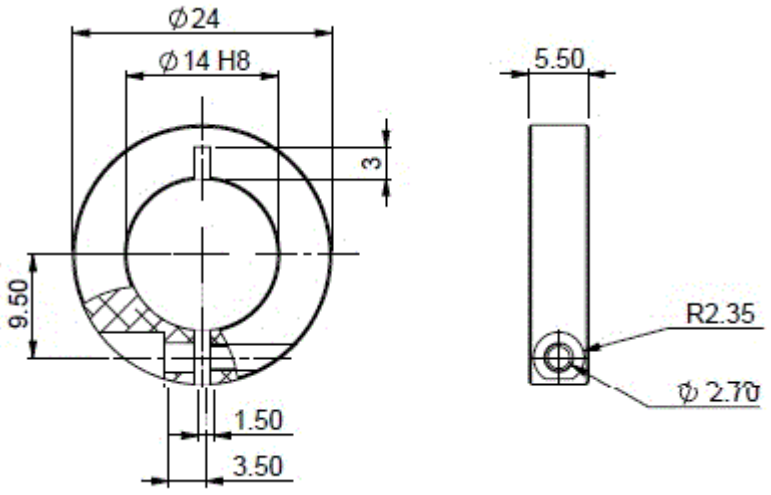

联系

POSITAL
FRABA

Contact Us

所有尺寸均为[英寸]毫米。此信息和图纸的目的旨在于一般性的介绍。请参阅“下载”部分技术图纸进行了解。© 弗瑞柏 FRABA B.V. 版权所有。对于技术性误差或疏漏，我们不承担责任。产品规格的变更恕不另行通知。