POSITAL
FRABA

LINARIX 线性传感器

LU0-AV002-0413-1N90-PRM

一般数据

备注	最低起售数量=50件 Please contact us for pricing information.
电源	8 – 32 VDC
启动时间	<500 ms
工作温度	-20 °C (-4 °F) - +80 °C (+176 °F)
重量	280 g (0.62 lb)
外壳防护等级 (编码器)	IP64 / IP65
EMC:发射干扰	DIN EN 61000-6-4
EMC:抗干扰	DIN EN 61000-6-2

机械数据

最大测量长度	1.25 m
线毂周长	125 mm
线绳材质	聚酰胺涂层的不锈钢
线绳直径	0.36 mm
编码器外壳材料	钢
拉线盒外壳的材料	塑料
线绳最大加速度	5.0 g
最大拉出力	1.5 N
最小回缩力	1.0 N
动作寿命	100万次循环

线绳连接	金属环

传感器数据

技术	磁电 (≤ 0.09°)
精度	±0.05 % FSO
重复性	±0.008 % FSO
分辨率 单圈	13 位
分辨率 多圈	4 位
近似线性分辨率	15.3 µm
输出码制	模拟量电压信号 0 – 10 V

接口

通讯接口	电压型模拟量
手动功能	测量位置的起点和终点可以通过电缆或连接器进行设置

输出

电气数据

功耗	Desc
最小负载电阻	5 kΩ
模拟量精度	@ 10 V = ±10 mV （在正常的供电情况下）
建立时间	32ms（从最小值到最大值的跳跃）
反极性保护	是
短路保护	是
MTTF	257.6 年@ 40 °C

电气连接

连接方向	径向
连接方向	径向 9
接口	M12,公型, 5针, A码

产品寿命周期信息

产品寿命周期信息	现有产品

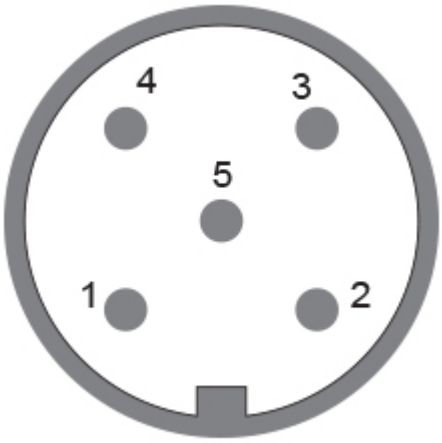

連接計劃

信號	連接器	密碼數
Power Supply	Connector 1	2
GND	Connector 1	3
Analog Output	Connector 1	1
Set1/Direction	Connector 1	5
Set2/Zero Set	Connector 1	4

Connector-View on Encoder

尺寸圖

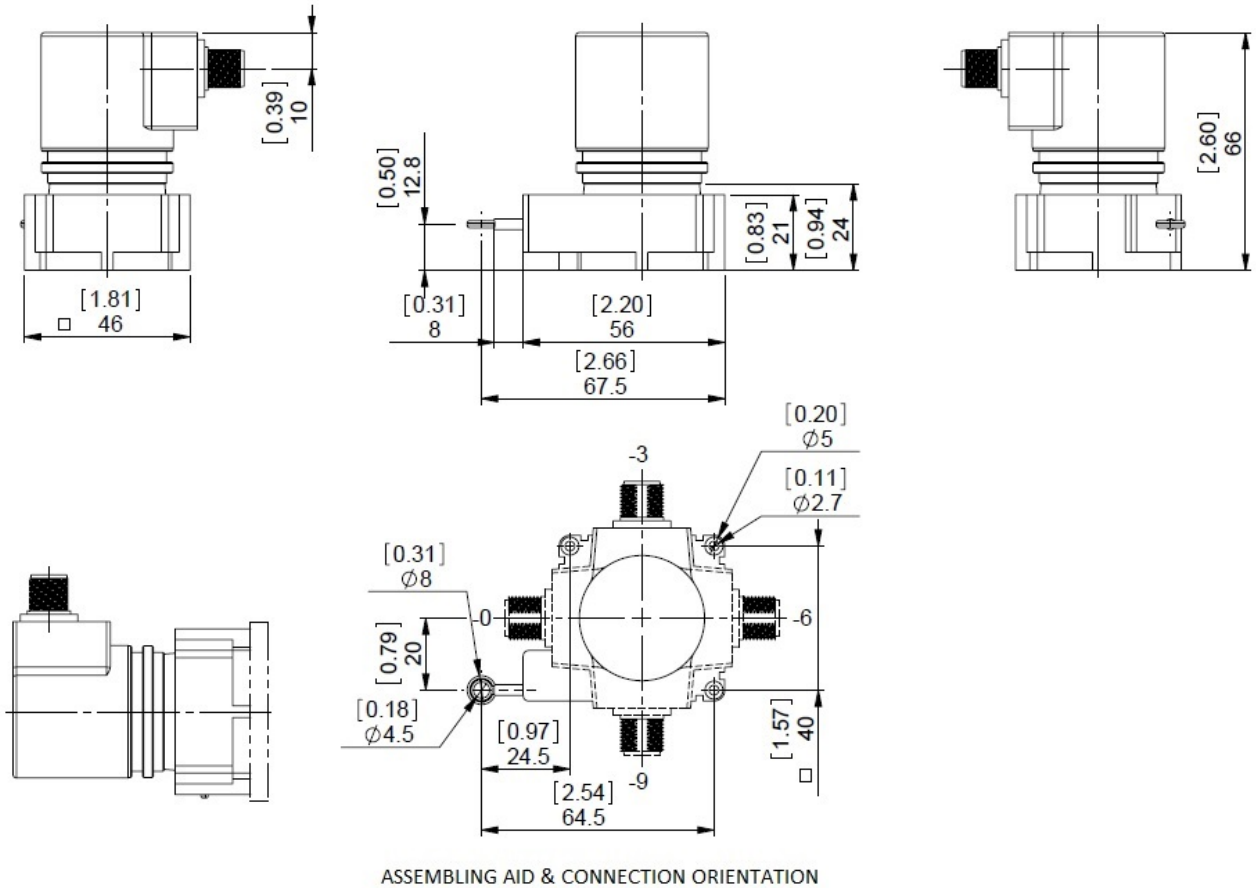

2D绘图

附件

连接器与（电缆）
10米长PUR屏蔽电缆, 5针A码，母头
2米长PUR屏蔽电缆, 5针A码，母头
5米长PUR屏蔽电缆, 5针A码，母头
10米长PUR屏蔽电缆, 5针A码，母头
M12，5针A码，母头
More
计数和显示模块
AP22-D0 Analog Display (4 dig. o/p)
DiMod-A Analog Display

联系

Contact Us

所有尺寸均为[英寸]毫米。此信息和图纸的目的旨在于一般性的介绍。请参阅“下载”部分技术图纸进行了解。© 弗瑞柏 FRABA B.V. 版权所有。对于技术性误差或疏漏，我们不承担责任。产品规格的变更恕不另行通知。